PRODUKTDATENBLATT

Patch Fitting

Nr.:	15441
EAN:	4030755154419
Artikelnummer:	6745-60
Beschreibung:	Patch Fitting obere Eckführung Oberfl. 60 (Edelstahl matt)

Prüfnorm:	-
Klassifizierungsschlüssel:	-
Mengeneinheit:	Stück
min. Bestellmenge:	1
Verpackungsmenge:	10

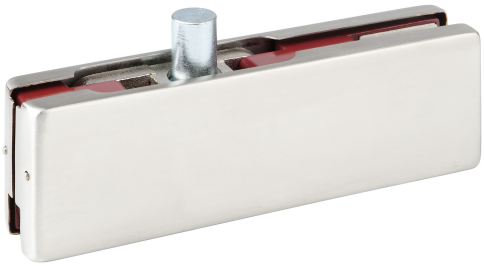

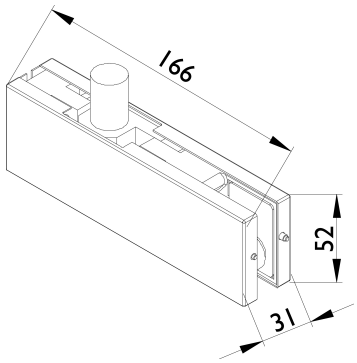

Druckfehler: Irrtümer und Änderungen vorbehalten. Alle Maße nur Circaangaben. Farbabweichungen durch Drucktechnik und bedingt durch Fototechnik möglich.
Hermat-Metallwaren B. Porst GmbH - Frohnbergstraße 23, 92256 Hahnbach - Tel.: +49-9664-9135-0 / Fax -50 - E-mail: info@hermat.de
Weitergabe an Dritte und Vervielfältigung ist untersagt.

PRODUKTDATENBLATT

Patch Fitting

Produkthinweis

Aussteifungs - und Winkelverbindungsbeschläge haben keine Tragende Funktion

Klassifizierung

Glasstärke	10 - 12 mm
DIN-Richtung	rechts und links verwendbar
lieferantenspezifische Farbe	Edelstahl matt

Druckfehler: Irrtümer und Änderungen vorbehalten. Alle Maße nur Circaangaben. Farbabweichungen durch Drucktechnik und bedingt durch Fototechnik möglich.
Hermat-Metallwaren B. Porst GmbH - Frohnbergstraße 23, 92256 Hahnbach - Tel.: +49-9664-9135-0 / Fax -50 - E-mail: info@hermat.de
Weitergabe an Dritte und Vervielfältigung ist untersagt.