PRODUKTDATENBLATT

Verstärkungsplatte zu Wandhalter 603

Nr.:	16555
EAN:	4030755165552
Artikelnummer:	9040.ER/603.SD/PLAT/TE-60
Beschreibung:	Verstärkungsplatte zu Wandhalter 603 60 mm Ø / 4 mm stark mit Lochung 6,5 mm (ohne Befestigungsmaterial) Oberfl. 60 (Edelstahl matt)
Prüfnorm:	-
Klassifizierungsschlüssel:	-
Mengeneinheit:	Stück
min. Bestellmenge:	1
Verpackungsmenge:	1



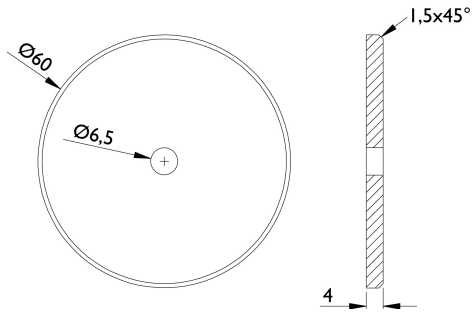

Druckfehler: Irrtümer und Änderungen vorbehalten. Alle Maße nur Circaangaben. Farbabweichungen durch Drucktechnik und bedingt durch Fototechnik möglich.
Hermat-Metallwaren B. Porst GmbH - Frohnbergstraße 23, 92256 Hahnbach - Tel.: +49-9664-9135-0 / Fax -50 - E-mail: info@hermat.de
Weitergabe an Dritte und Vervielfältigung ist untersagt.

PRODUKTDATENBLATT

Verstärkungsplatte zu Wandhalter 603

Klassifizierung

Werkstoff	Edelstahl
Oberfläche	matt geschliffen
Art	Wandabstandshalter
lieferantenspezifische Farbe	Edelstahl matt

Druckfehler: Irrtümer und Änderungen vorbehalten. Alle Maße nur Circaangaben. Farbabweichungen durch Drucktechnik und bedingt durch Fototechnik möglich.
Hermat-Metallwaren B. Porst GmbH - Frohnbergstraße 23, 92256 Hahnbach - Tel.: +49-9664-9135-0 / Fax -50 - E-mail: info@hermat.de
Weitergabe an Dritte und Vervielfältigung ist untersagt.